Общество с ограниченной ответственностью «ПрофХолод»

ОГРН 1057747365279 ИНН/КПП 7705671650/505001001
Почтовый адрес: ул. Заводская, д. 2, а/я 1603, г. Щелково, Московская область, 141108
Адрес места нахождения: территория Агрохим, стр. 58, г. Щелково, Московская область, 141100
info@profholod.ru www.profholod.ru тел./факс: +7 (495) 745-01-37

ПРАЙС-ЛИСТ НА ФАСОННЫЕ (ДОБОРНЫЕ) ЭЛЕМЕНТЫ от 09.12.2024

Цены указаны в рублях РФ, с НДС

ОБРАМЛЕНИЕ СВЕТОВОГО ПРОЕМА

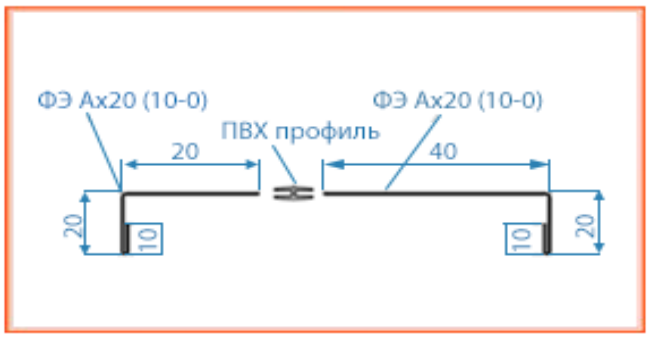

Толщина дверного проема	Цена 1 п/м, руб. с НДС
50	354
60	372
80	407
100	443
120	478
140	513
150	531
160	549
180	584
200	620

УГОЛОК РАВНОСТОРОННИЙ

Внутренний (УВ)

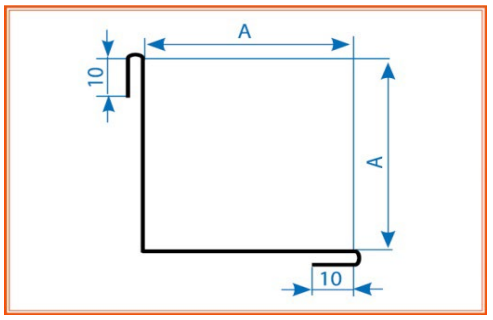

Наружный (УН)

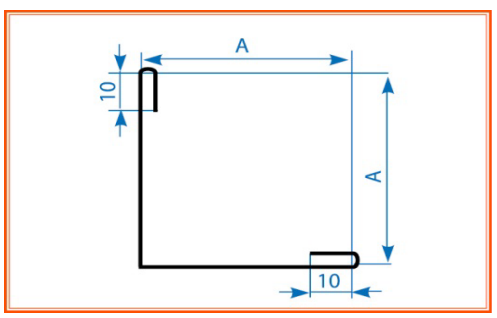

Размеры, мм	Наименование	Цена 1 п/м, руб. с НДС			
A	Уголок Внутренний (Наружный)	RAL (0,5 мм)*	Zn (0,45 мм)**	AISI 304	AISI 430
20	УВ (УН) 20x20 10-10	106	102	289	260
40	УВ (УН) 40x40 10-10	177	170	482	433
60	УВ (УН) 60x 60 10-10	248	238	675	606
80	УВ (УН) 80x 80 10-10	319	306	868	779
100	УВ (УН) 100x100 10-10	389	374	1060	953
120	УВ (УН) 120x120 10-10	460	442	1253	1126
140	УВ (УН) 140x140 10-10	531	510	1446	1299
160	УВ (УН) 160x160 10-10	602	578	1639	1472
180	УВ (УН) 180x180 10-10	673	646	1832	1645
200	УВ (УН) 200x200 10-10	743	714	2024	1819
220	УВ (УН) 220x220 10-10	814	782	2217	1992
240	УВ (УН) 240x240 10-10	885	850	2410	2165

Длина до 3000 мм

УГОЛОК ФИГУРНЫЙ РАВНОСТОРОННИЙ

Внутренний (УВ)

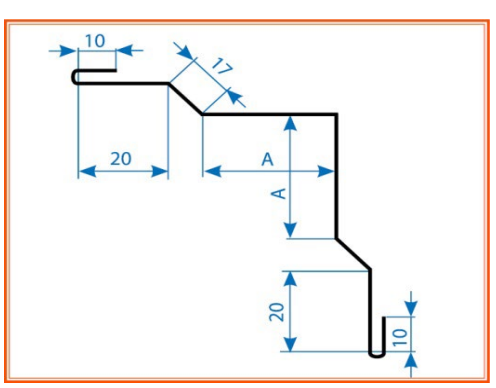

Наружный (УН)

Размеры, мм	Наименование	Цена 1 п/м, руб. с НДС			
A	Уголок фигурный внутренний (наружный)	RAL (0,5 мм)*	Zn (0,45 мм)**	AISI 304	AISI 430
100	УВ (УН) 20x17x100x100x17x20 10-10	520	500	1417	1273
120	УВ (УН) 20x17x120x120x17x20 10-10	591	568	1610	1446
140	УВ (УН) 20x17x140x140x17x20 10-10	662	636	1803	1619
160	УВ (УН) 20x17x160x160x17x20 10-10	733	704	1995	1793
180	УВ (УН) 20x17x180x180x17x20 10-10	804	772	2188	1966
200	УВ (УН) 20x17x200x200x17x20 10-10	874	840	2381	2139
220	УВ (УН) 20x17x220x220x17x20 10-10	945	908	2574	2312
240	УВ (УН) 20x17x240x240x17x20 10-10	1016	976	2767	2485
260	УВ (УН) 20x17x260x260x17x20 10-10	1087	1044	2959	2659

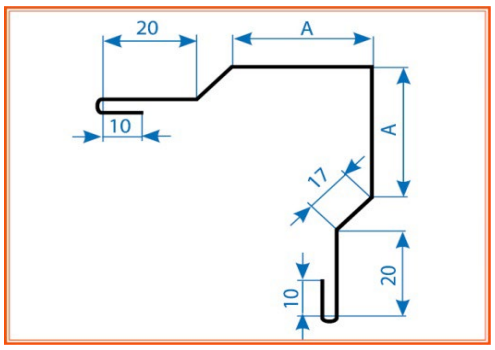

280	УВ (УН) 20x17x280x280x17x20 10-10	1158	1112	3152	2832

Длина до 3000 мм

УГОЛОК НЕРАВНОСТОРОННИЙ

Внутренний (УВ)

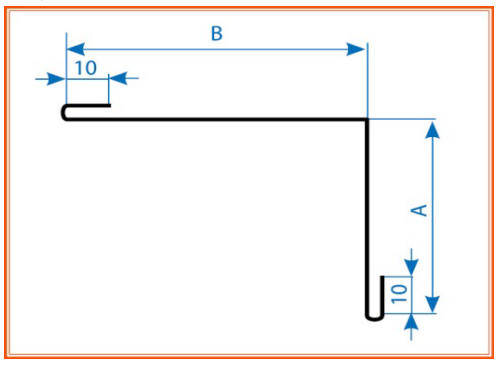

Наружный (УН)

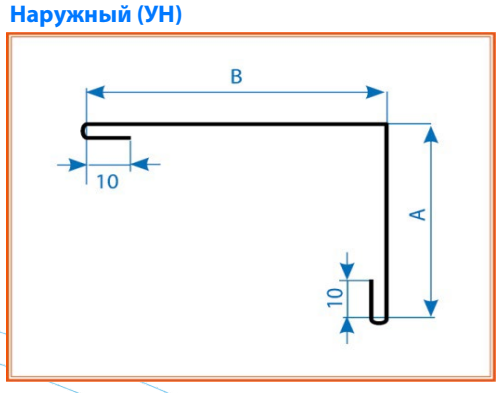

Размеры, мм		Наименование	Цена 1 п/м, руб. с НДС			
A	B	Внутренний (Наружный)	RAL (0,5 мм)*	Zn (0,45 мм)**	AISI 304	AISI 430
40	60	УВ (УН) 40x 60 10-10	212	204	578	520
	80	УВ (УН) 40x 80 10-10	248	238	675	606
	100	УВ (УН) 40x100 10-10	283	272	771	693
	120	УВ (УН) 40x120 10-10	319	306	868	779
	140	УВ (УН) 40x140 10-10	354	340	964	866
	160	УВ (УН) 40x160 10-10	389	374	1060	953
	180	УВ (УН) 40x180 10-10	425	408	1157	1039
	190	УВ (УН) 40x190 10-10	443	425	1205	1083
	200	УВ (УН) 40x200 10-10	460	442	1253	1126
	220	УВ (УН) 40x220 10-10	496	476	1350	1212
	240	УВ (УН) 40x240 10-10	531	510	1446	1299
50	60	УВ (УН) 50x 60 10-10	230	221	627	563
	80	УВ (УН) 50x 80 10-10	266	255	723	650
	90	УВ (УН) 50x100 10-10	301	289	819	736
	100	УВ (УН) 50x120 10-10	336	323	916	823
	120	УВ (УН) 50x140 10-10	372	357	1012	909
	140	УВ (УН) 50x160 10-10	407	391	1109	996
	160	УВ (УН) 50x180 10-10	443	425	1205	1083
	180	УВ (УН) 50x190 10-10	460	442	1253	1126
	190	УВ (УН) 50x200 10-10	478	459	1301	1169
	200	УВ (УН) 50x220 10-10	513	493	1398	1256
	220	УВ (УН) 50x240 10-10	549	527	1494	1342

Длина до 3000 мм

ШВЕЛЛЕР

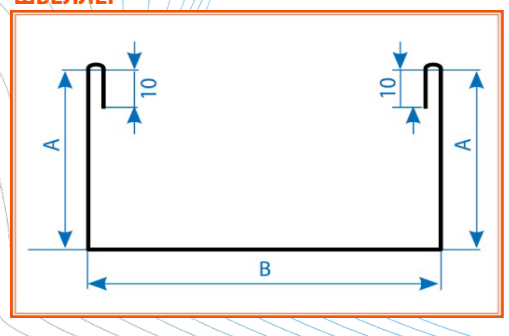

Размеры, мм		Наименование	Цена 1 п/м, руб. с НДС			
A	B	Швеллер	RAL (0,5 мм)*	Zn (0,45 мм)**	AISI 304	AISI 430
40	62	Ш 40x62x40 10-10	287	275	781	701
	82	Ш 40x82x40 10-10	322	309	877	788
	102	Ш 40x102x40 10-10	358	343	974	875
	122	Ш 40x122x40 10-10	393	377	1070	961
	142	Ш 40x142x40 10-10	428	411	1166	1048
	152	Ш 40x152x40 10-10	446	428	1215	1091
	162	Ш 40x162x40 10-10	464	445	1263	1134
	182	Ш 40x182x40 10-10	499	479	1359	1221
	202	Ш 40x202x40 10-10	535	513	1456	1308
50	62	Ш 50x62x50 10-10	322	309	877	788
	82	Ш 50x82x50 10-10	358	343	974	875
	102	Ш 50x102x50 10-10	393	377	1070	961
	122	Ш 50x122x50 10-10	428	411	1166	1048
	142	Ш 50x142x50 10-10	464	445	1263	1134
	152	Ш 50x152x50 10-10	481	462	1311	1178
	162	Ш 50x162x50 10-10	499	479	1359	1221
	182	Ш 50x182x50 10-10	535	513	1456	1308
	202	Ш 50x202x50 10-10	570	547	1552	1394

НАЩЕЛЬНИК

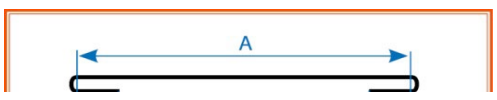

Размеры, мм	Наименование	Цена 1 п/м, руб. с НДС			
A	Нащельник	RAL	Zn	AISI 304	AISI 430

A	Нащельник	(0,5 мм)*	(0,45 мм)**	AISI 304	AISI 430
40	Н 40 10-10	106	102	289	260
60	Н 60 10-10	142	136	386	346
80	Н 80 10-10	177	170	482	433
100	Н 100 10-10	212	204	578	520
120	Н 120 10-10	248	238	675	606
140	Н 140 10-10	283	272	771	693
150	Н 150 10-10	301	289	819	736
160	Н 160 10-10	319	306	868	779
180	Н 180 10-10	354	340	964	866
200	Н 200 10-10	389	374	1060	953

Длина до 3000 мм

НАЩЕЛЬНИК ФИГУРНЫЙ

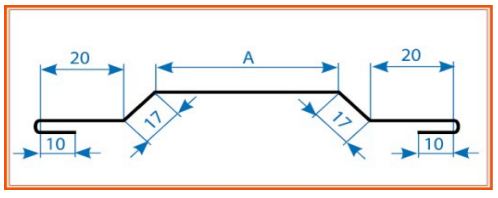

Размеры, мм	Наименование	Цена 1 п/м, руб. с НДС			
A	Нащельник фигурный	RAL (0,5 мм)*	Zn (0,45 мм)**	AISI 304	AISI 430
40	Н 20x17x 40x17x20 10-10	237	228	646	580
60	Н 20x17x 60x17x20 10-10	273	262	742	667
80	Н 20x17x 80x17x20 10-10	308	296	839	753
100	Н 20x17x100x17x20 10-10	343	330	935	840
120	Н 20x17x120x17x20 10-10	379	364	1031	927
140	Н 20x17x140x17x20 10-10	414	398	1128	1013
150	Н 20x17x150x17x20 10-10	432	415	1176	1057
160	Н 20x17x160x17x20 10-10	450	432	1224	1100
180	Н 20x17x180x17x20 10-10	485	466	1321	1186
200	Н 20x17x200x17x20 10-10	520	500	1417	1273
220	Н 20x17x220x17x20 10-10	556	534	1513	1360

Длина до 3000 мм

* RAL (0,5 мм) - сталь оцинкованная с полимерным покрытием, цвет RAL9003; толщина металла - 0,5 мм

** Zn (0,45 мм) - сталь оцинкованная, толщина металла 0,45 мм

Возможно изготовление фасонных (доборных) элементов по индивидуальному техническому заданию

ПРОФХОЛОД 20 ЛЕТ

141100, Московская обл, Щелковский р-н,
Щелково г, Агрохим тер, строение 58

+7 (495) 745-01-37
+7 (800) 700-01-37

www.profholod.ru